FORMATO PARA LA ANOTACIÓN DE GRADO

21/02/2018

El fichero XML debe seguir el esquema 'anotaciones.xsd', con un elemento raíz FICHERO, y por cada anotación un elemento ANOTACIÓN que a su vez contenga un elemento **ANOT_GRADO**.

Esta anotación se utiliza para enviar los datos correspondientes al documento registral **F16R.**

La **fecha de referencia** de esta anotación para el almacenamiento del documento en el RCPDOC será:

- FECHAEFEC: Fecha de Reconocimiento o Fecha en que se Reconoció

Clase	Etiqueta	Lon	Tipo	Oblig	Descripción	Observaciones
Efectivo	DNI	8	A	Sí	8 primeras posiciones del NIP	Relleno con ceros a la izquierda
	DUP	1	A	Sí	Posición 9 del NIP	Informar con la posición 11 del N.R.P. si es distinta de blanco. Informar con un 0, si el valor es un blanco.
	APELLIDO1	40	A	Sí	Primer apellido	
	APELLIDO2	40	A	Sí	Segundo apellido	Opcional para extranjeros
	NOMBRE	40	A	Sí	Nombre	
	FECHANAC	10	F	Sí	Fecha de nacimiento	
Anotación	FECHAEFEC	10	F	Sí	Fecha de reconocimiento	Fecha de Reconocimiento o Fecha en que se Reconoció
	CUERPO	4	A	Sí	Cuerpo / Escala	
	NIVEL	2	N	Sí	Grado Personal	
	CCAA	2	A	No	CCAA, ayto, etc.	Se informa si el grado se consolida en una admón. distinta de la AGE

NOTAS:

- Las fechas se incluirán con formato AAAA-MM-DD.
- Los textos deben ir en mayúsculas.
- El campo CCAA puede coger los valores recogidos en la siguiente tabla:

ZZ	COMUNIDAD AUTONOMA DESCONOCIDA	COMUNIDAD AUTONOMA DESCONOCIDA
PV	COMUNIDAD AUTONOMA DEL PAIS VASCO	COMUNIDAD AUTONOMA DEL PAIS VASCO
CE	CIUDAD DE CEUTA	CIUDAD DE CEUTA
ME	CIUDAD DE MELILLA	CIUDAD DE MELILLA
NA	COMUNIDAD FORAL DE NAVARRA	COMUNIDAD FORAL DE NAVARRA
AN	COMUNIDAD AUTONOMA DE ANDALUCIA	COMUNIDAD AUTONOMA DE ANDALUCIA
AR	COMUNIDAD AUTONOMA DE ARAGON	COMUNIDAD AUTONOMA DE ARAGON
AS	PRINCIPADO DE ASTURIAS	PRINCIPADO DE ASTURIAS
CL	COMUNIDAD AUTONOMA DE CASTILLA Y LEON	COMUNIDAD AUTONOMA DE CASTILLA Y LEON
CM	COMUNIDAD AUTONOMA DE CASTILLA-LA MANCHA	COMUNIDAD AUTONOMA DE CASTILLA-LA MANCHA
CN	COMUNIDAD AUTONOMA DE CANTABRIA	COMUNIDAD AUTONOMA DE CANTABRIA
CT	COMUNIDAD AUTONOMA DE CATALUÑA	COMUNIDAD AUTONOMA DE CATALUÑA
CV	COMUNIDAD VALENCIANA	COMUNIDAD VALENCIANA
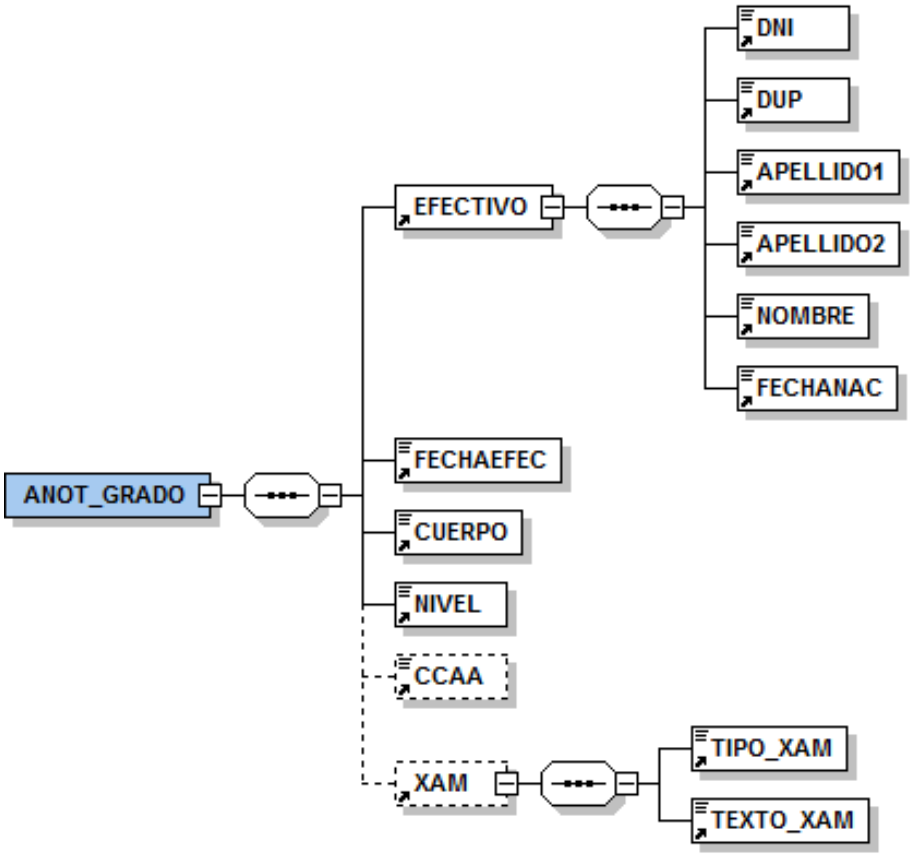
EX	COMUNIDAD AUTONOMA DE EXTREMADURA	COMUNIDAD AUTONOMA DE EXTREMADURA
GA	COMUNIDAD AUTONOMA DE GALICIA	COMUNIDAD AUTONOMA DE GALICIA
IB	COMUNIDAD AUTONOMA DE ILLES BALEARS	COMUNIDAD AUTONOMA DE ILLES BALEARS
IC	COMUNIDAD AUTONOMA DE CANARIAS	COMUNIDAD AUTONOMA DE CANARIAS
LR	COMUNIDAD AUTONOMA DE LA RIOJA	COMUNIDAD AUTONOMA DE LA RIOJA
MD	COMUNIDAD DE MADRID	COMUNIDAD DE MADRID
MU	REGION DE MURCIA	REGION DE MURCIA
OD	OTROS DESTINOS	OTROS DESTINOS
DI	DIPUTACION	DIPUTACION
AY	AYUNTAMIENTO	AYUNTAMIENTO
CB	CABILDO/CONSEJO INSULAR	CABILDO/CONSEJO INSULAR
PJ	CONSEJO GENERAL DEL PODER JUDICIAL	CONSEJO GENERAL DEL PODER JUDICIAL
AJ	ADMINISTRACION DE JUSTICIA	ADMINISTRACION DE JUSTICIA
SS	INSTITUCIONES SANITARIAS DE LA SEGURIDAD SOCIAL	INSTITUCIONES SANITARIAS SEG. SOCIAL
LO	ADMINISTRACION LOCAL	ADMINISTRACION LOCAL
CS	CONSEJO DE ESTADO	CONSEJO DE ESTADO
TC	TRIBUNAL DE CUENTAS	TRIBUNAL DE CUENTAS
UN	UNIVERSIDADES	UNIVERSIDADES